CARACTERISTICAS DE LOS MATERIALES, NIVELES DE CONTROL Y COEFICIENTES DE SEGURIDAD							
ELEMENTO ESTRUCTURAL	HORMIGONES			ARMADURAS			
	TIPO	CONTROL	γ_C	TIPO	CONTROL	γ_S	RECUBR. cm.
ESTRUCTURA	HA-30/P/20/IIa	ESTADISTICO	1,5	B-500-S	NORMAL	1,15	4

EJECUCION DE LA OBRA
CONTROL: INTENSO
COEFICIENTE DE MAYORACION DE LAS ACCIONES: γ_f = 1,35 C.P. / γ_f = 1,50 S.C.

CORTE A - A'

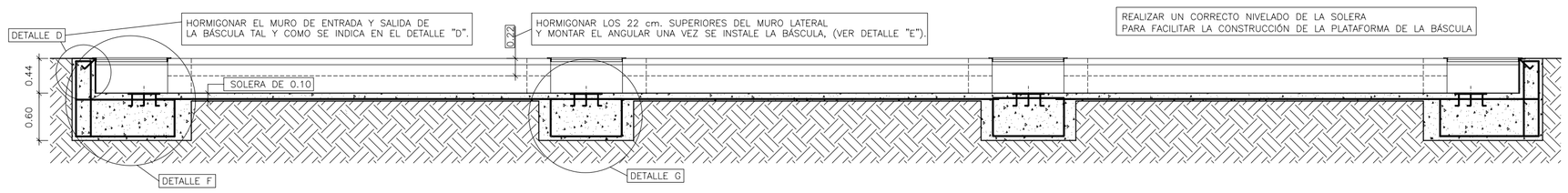

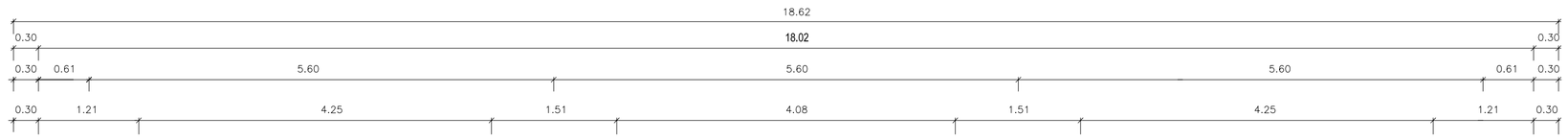

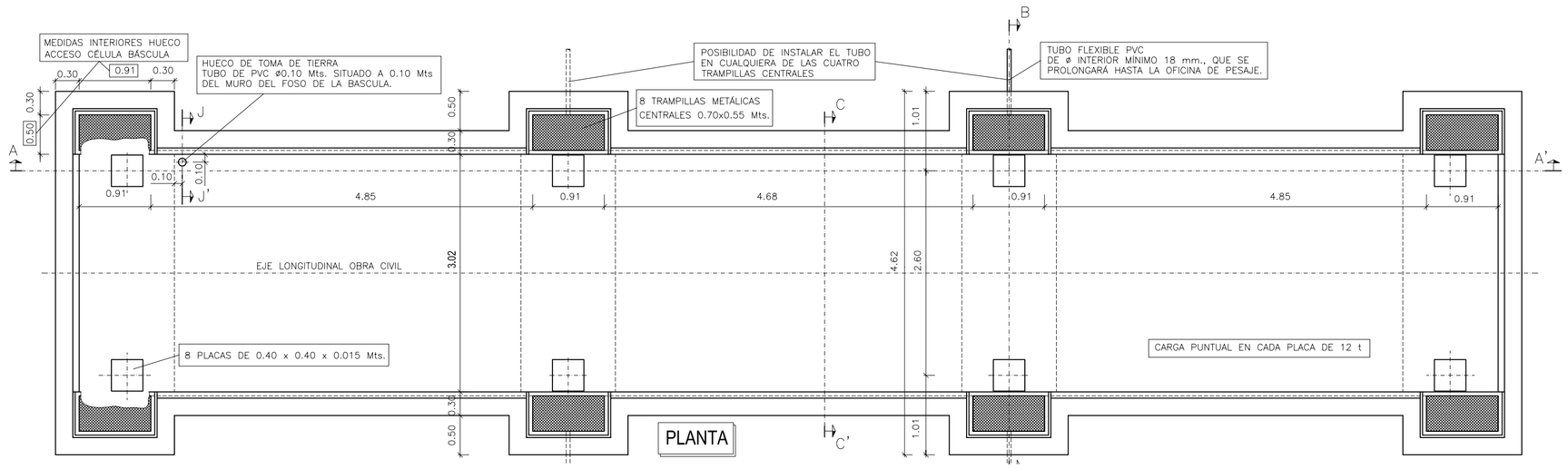

CORTE B - B'

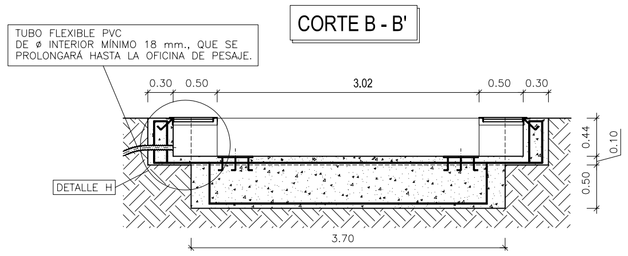

CORTE C - C'

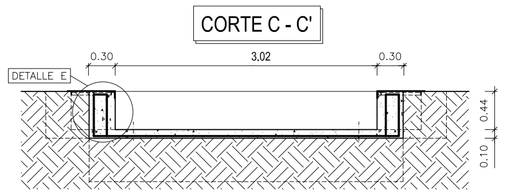

DETALLE H

ESCALA 1:25
MEDIDAS EN mm.

CORTE H'

ESCALA 1:25
MEDIDAS EN mm.

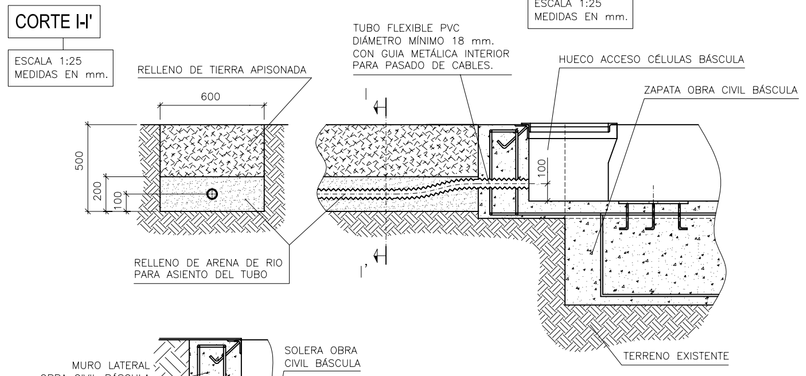

DETALLE K

ESCALA 1:20
MEDIDAS EN mm.

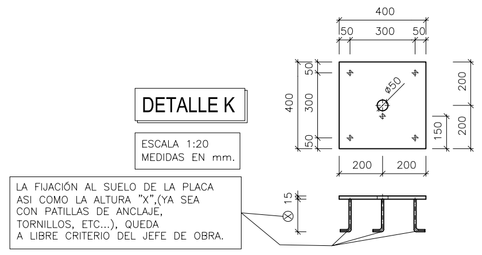

LA FIJACIÓN AL SUELO DE LA PLACA ASI COMO LA ALTURA "X",(YA SEA CON PATILLAS DE ANCLAJE, TORNILLOS, ETC...), QUEDA A LIBRE CRITERIO DEL JEFE DE OBRA.

CORTE J-J'

ESCALA 1:25
MEDIDAS EN mm.

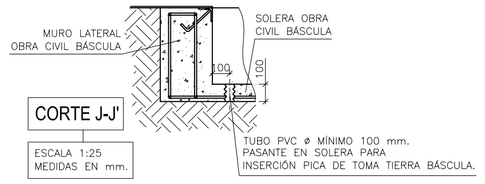

TRAMPILLA METÁLICA LATERAL FORMADA POR:
- CHAPA METÁLICA 0.91x0.50 m.
- MARCO PERIMETRAL PERFIL ANGULAR.

NOTA:
(EL DISEÑO DEL MARCO PERIMETRAL, EL GROSOR DE LA CHAPA ASI COMO SU POSIBLE REFUERZO DEBIDO A LAS POSIBLES DEFORMACIONES DE LA MISMA AL PASAR POR ENCIMA LOS VEHICULOS AL ENTRAR O SALIR DE LA BÁSCULA QUEDA A LIBRE CRITERIO DEL JEFE DE OBRA)

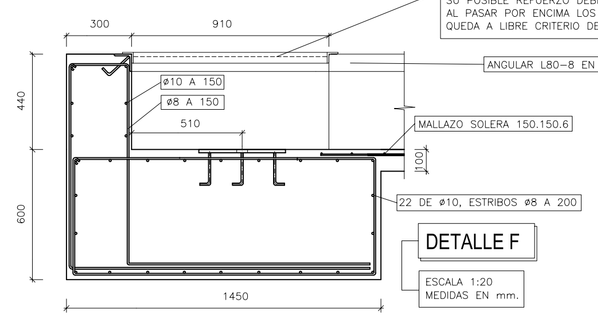

DETALLE F

ESCALA 1:20
MEDIDAS EN mm.

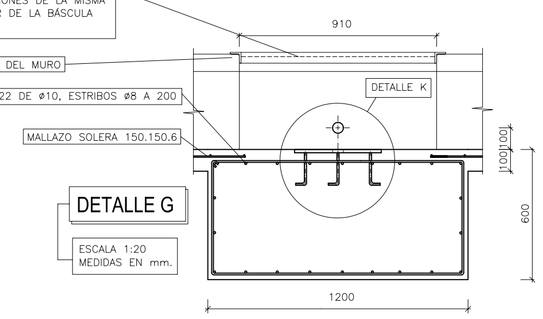

DETALLE G

ESCALA 1:20
MEDIDAS EN mm.

DETALLE D
Hormigonado muros entrada - salida báscula.

ESCALA 1:25
MEDIDAS EN mm.

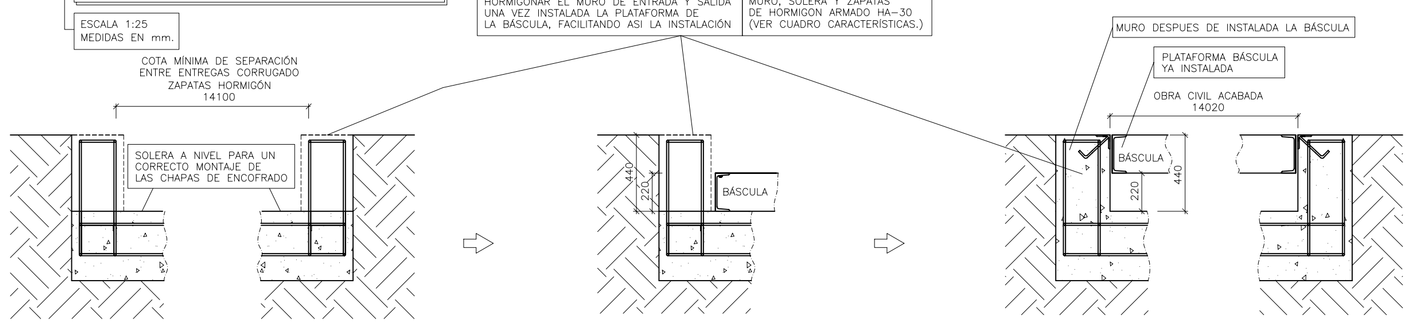

Fase 1

Ejecutar y hormigonar solera y zapatas de la obra civil a excepción del muro de 44 cm que se hará posteriormente, teniendo en cuenta dejar las entregas del corrugado ya preparadas para ejecutar las siguientes fases.

Fase 2

Se encofrará y hormigonará el puente en la solera, la cual estará protegida con plástico o la espera que el hormigón quede fraguado para su posterior elevación e instalación.

Fase 3

Una vez completada la fase 2, habiendo fraguado el hormigón de la plataforma, se eleva el puente de hormigón a la altura que le corresponde, se instalan las células del puente y se termina de hormigonar el muro de entrada y salida, quedando asi ejecutada la obra civil.

DETALLE E
Hormigonado muros laterales báscula.

ESCALA 1:25
MEDIDAS EN mm.

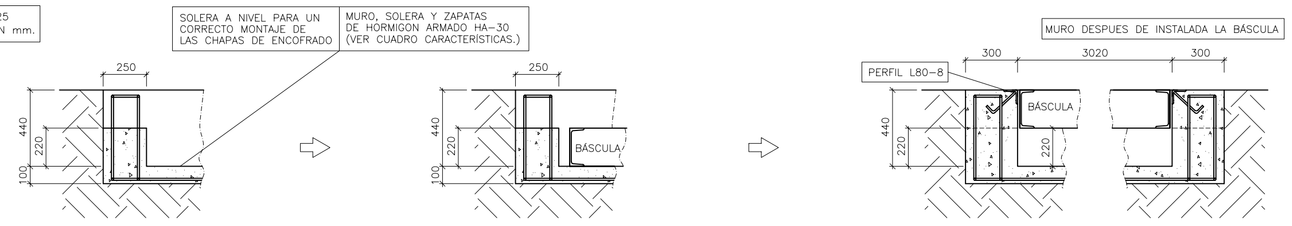

Fase 1

Ejecutar y hormigonar solera, zapatas y 22 cm. del muro perimetral de la obra civil, dejando las entregas del corrugado del muro ya preparadas para ejecutar las siguientes fases.

Fase 2

Se encofra y hormigona el puente en la solera, la cual estará progetida con plástico a la espera que el hormigón quede fraguado para su posterior elevación e instalación.

Fase 3

Una vez completada la fase, habiendo fraguado el hormigón de la plataforma, se eleva el puente de hormigón a la altura que le corresponde, se instalán el resto de componentes y se termina de hormigonar el muro lateral y soldar al corrugado el perfil lateral de refuerzo L80.8, quedando asi ejecutada la obra civil.

FOTO 1

VISTA OBRA CIVIL TERMINADA A FALTA DE INSTALAR TRAMPILLAS Y HORMIGONAR EL PUENTE BÁSCULA.

FOTO 2

VISTA OBRA CIVIL CON PUENTE BÁSCULA HORMIGÓN YA TERMINADO Y FRAGUADO LISTO PARA SU UTILIZACIÓN.

ATENCIÓN

¡¡ DEJAR MONTADAS LAS PLACAS DE ANCLAJE !!,
De no ser así, la báscula no se puede montar
y los gastos producidos correrán a cargo
del contratista de la obra.

ATENCIÓN

¡¡ HORMIGONAR LOS MUROS SEGUN SE INDICA EN LOS DETALLES "D" Y "E" !!,
de no hacerse asi, el puente de la báscula no podrá ejecutarse y
BÁSCULAS SORRIBES no se hará responsable del montaje de la misma.

NOTAS:
- LOS PERFILES, CHAPAS METALICAS QUE CONFORMAN EL PERIMETRO DEL PUENTE Y LAS TRAMPILLAS DE ACCESO A LAS CÉLULAS DE LA BÁSCULA NO SERAN SUMINISTRADAS POR BÁSCULAS SORRIBES.
- ANTE CUALQUIER DUDA O ACLARACION, PONERSE EN CONTACTO CON LOS TFNOS: (976) 503298 - 503398
- PENDIENTE DE SOLERA Y DESAGÜE A LIBRE CRITERIO DEL JEFE DE OBRA, TENIENDO EN CUENTA QUE LAS PLACAS DE ANCLAJE DEBEN QUEDAR RIGUROSAMENTE A NIVEL PARA EL CORRECTO MONTAJE DE LA BÁSCULA.
- DATOS CORRESPONDIENTES A UNA CARGA MAX. POR ZAPATA DE 30 t. Y UNA RESISTENCIA DE TERRENO DE 2kg/cm2

• BASCULAS SORRIBES SE RESERVA EL DERECHO DE MODIFICAR LOS PLANOS SIN PREVIO AVISO.

	Fecha	Nombre	Esc:	Nº Plano: 226/3
Dibujado	3-8-2006	C. Zuara	(1:20) (1:25) 1:50	Código: FOSO/H18E4
Comprobado				
Sustituye a: 226/2				CIMENTACION FOSO BASCULA 60t 18x3 ELECTRONICA DE HORMIGÓN.
Sustituido por:				
Formato: DIN-A1				