ATENCIÓN

¡¡ NO HORMIGONAR LOS 0.10 m. SUPERIORES DEL MURO !!,
caso de hacerlo, BÁSCULAS SORRIBES
no se hace responsable del montaje de la báscula.

CARACTERISTICAS DE LOS MATERIALES, NIVELES DE CONTROL Y COEFICIENTES DE SEGURIDAD							
ELEMENTO ESTRUCTURAL	HORMIGONES			ARMADURAS			
	TIPO	CONTROL	γ_C	TIPO	CONTROL	γ_S	RECUBR. cm.
ESTRUCTURA	HA-30/P/20/IIa	ESTADISTICO	1,5	B-500-S	NORMAL	1,15	4
EJECUCION DE LA OBRA CONTROL: INTENSO COEFICIENTE DE MAYORACION DE LAS ACCIONES:			γ_f = 1,35 C.P. γ_f = 1,50 S.C.				

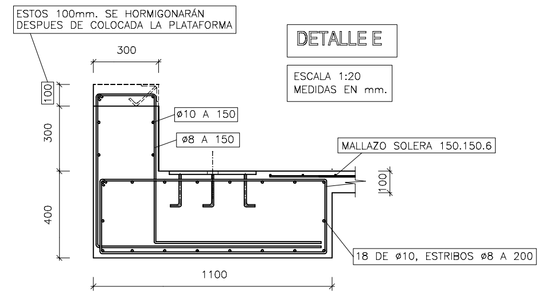

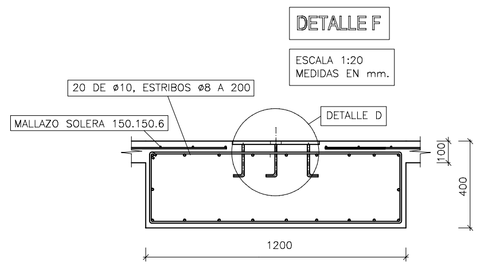

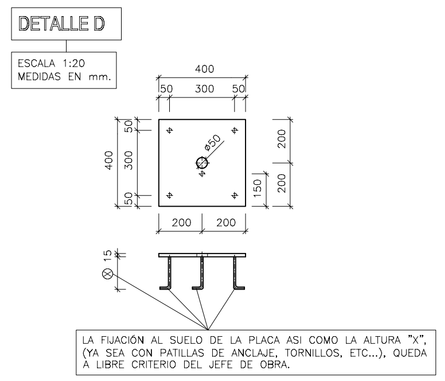

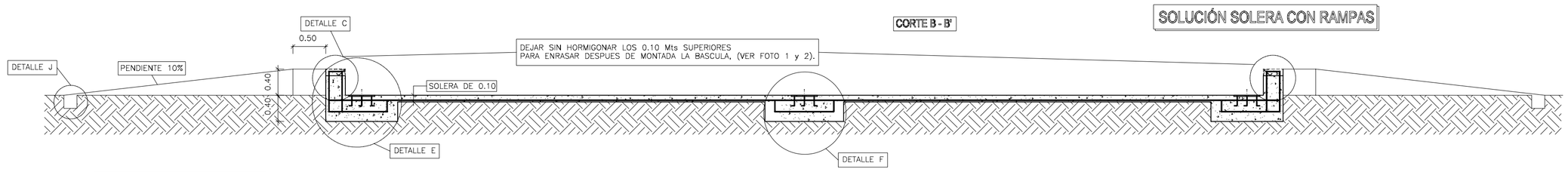

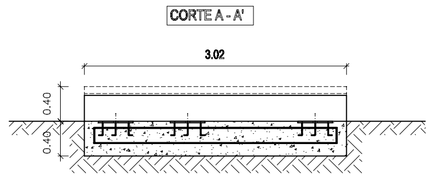

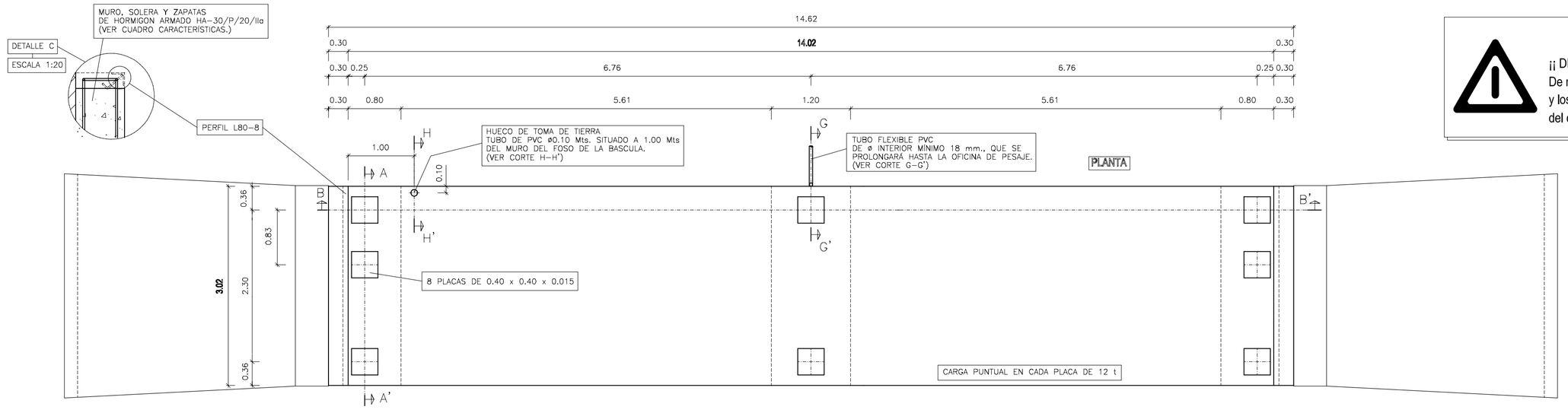

ATENCIÓN

¡¡ DEJAR MONTADAS LAS PLACAS DE ANCLAJE !!,
De no ser así, la báscula no se puede montar
y los gastos producidos correrán a cargo
del contratista de la obra.

FOTO 1

VISTA OBRA CIVIL MURO DE ENTRADA-SALIDA BÁSCULA PENDIENTE DE HORMIGONAR 10 cm. SUPERIORES.

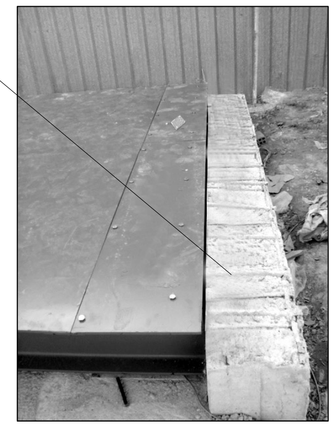

FOTO 2

VISTA OBRA CIVIL MURO DE ENTRADA-SALIDA BÁSCULA YA EJECUTADO EN SU TOTALIDAD.

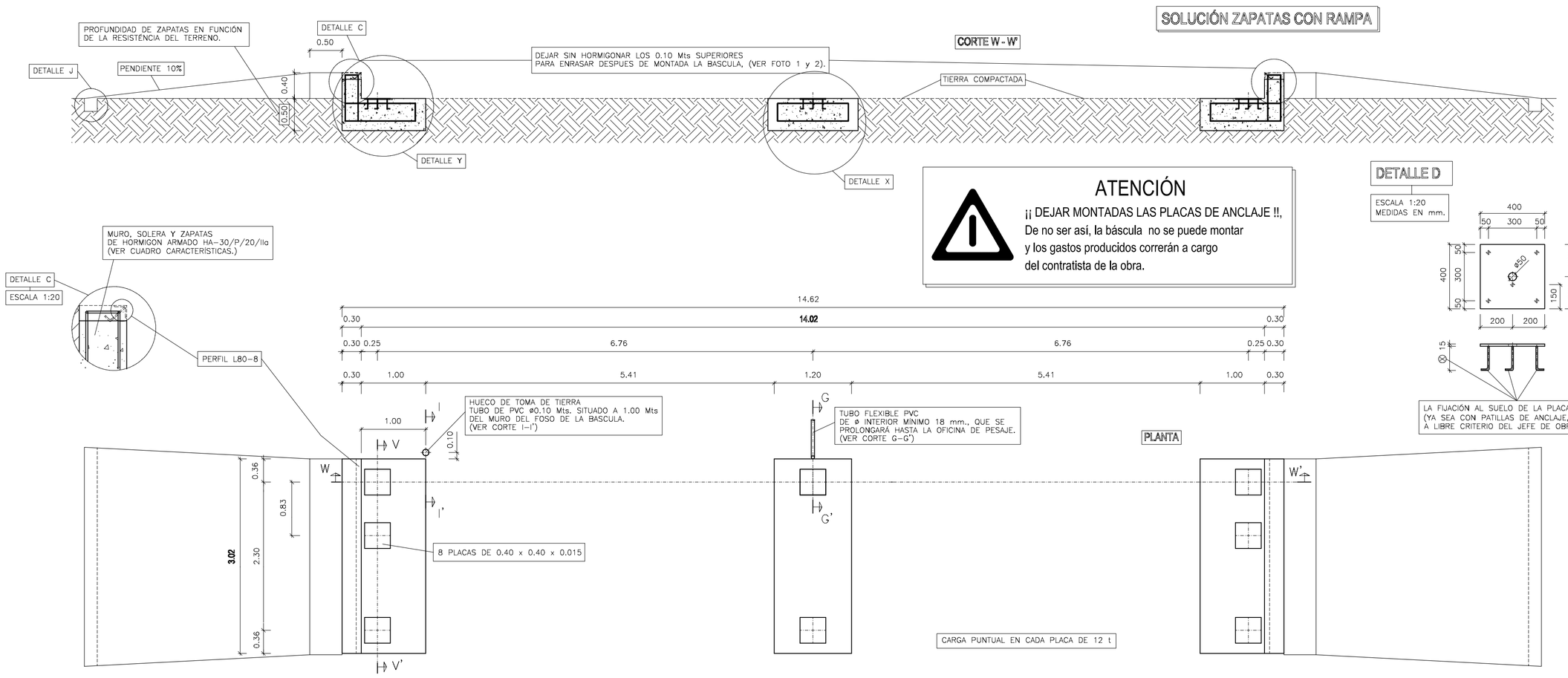

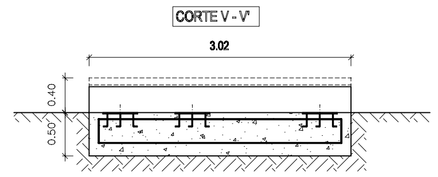

ATENCIÓN

¡¡ DEJAR MONTADAS LAS PLACAS DE ANCLAJE !!,
De no ser así, la báscula no se puede montar
y los gastos producidos correrán a cargo
del contratista de la obra.

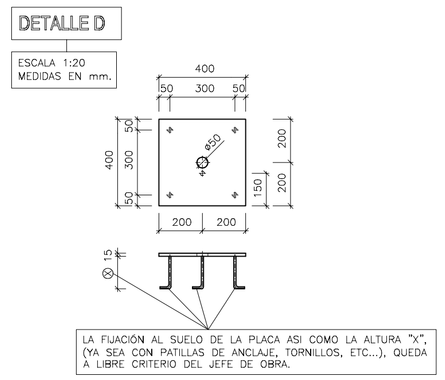

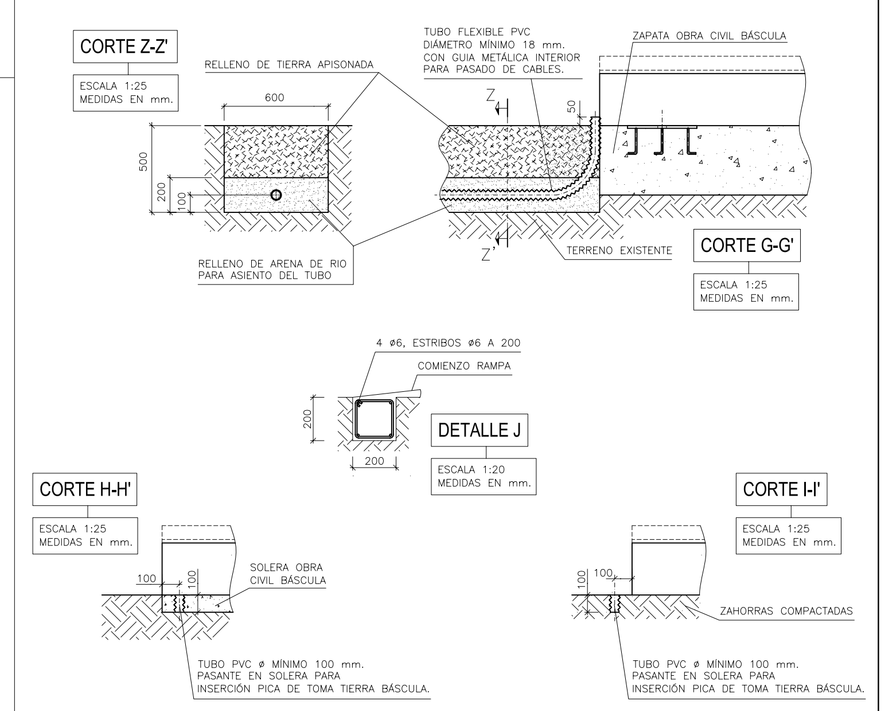

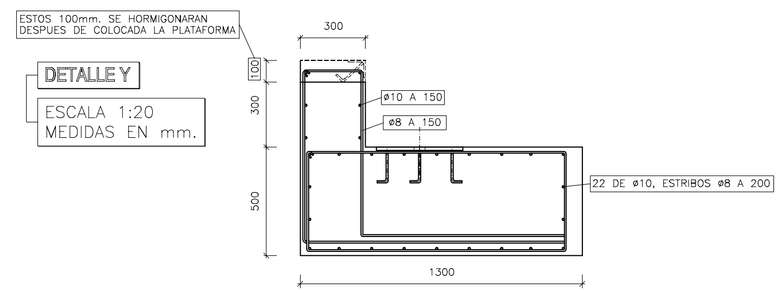

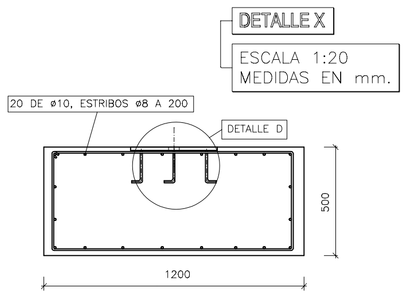

CARACTERISTICAS DE LOS MATERIALES, NIVELES DE CONTROL Y COEFICIENTES DE SEGURIDAD							
ELEMENTO ESTRUCTURAL	HORMIGONES			ARMADURAS			
	TIPO	CONTROL	γ_C	TIPO	CONTROL	γ_S	RECUBR. cm.
ESTRUCTURA	HA-30/P/20/IIa	ESTADISTICO	1,5	B-500-S	NORMAL	1,15	4
EJECUCION DE LA OBRA CONTROL: INTENSO COEFICIENTE DE MAYORACION DE LAS ACCIONES:			γ_f = 1,35 C.P. γ_f = 1,50 S.C.				

ATENCIÓN

¡¡ NO HORMIGONAR LOS 0.10 m. SUPERIORES DEL MURO !!,
caso de hacerlo, BÁSCULAS SORRIBES
no se hace responsable del montaje de la báscula.

NOTAS:
- ANTE CUALQUIER DUDA O ACLARACION, PONERSE EN CONTACTO CON LOS TFNOS: (976) 503298 – 503398
- NO SE PROCEDERA AL MONTAJE DE LA BASCULA EN TANTO NO ESTE DEBIDAMENTE TERMINADA LA OBRA.
- PENDIENTE DE SOLERA Y DESAGÜE A LIBRE CRITERIO DEL JEFE DE OBRA.
- LAS PLACAS DE ANCLAJE DEBERÁN ESTAR NIVELADAS PARA LA CORRECTA INSTALACIÓN DE LA BÁSCULA.
- DATOS CORRESPONDIENTES A UNA CARGA MAX. POR ZAPATA DE 30 t. Y UNA RESISTENCIA DE TERRENO DE 2Kg/cm2
- PERFIL ANGULAR Y PLACAS DE ANCLAJE NO SUMINISTRADOS POR BÁSCULAS SORRIBES.

* BÁSCULAS SORRIBES SE RESERVA EL DERECHO DE MODIFICAR LOS PLANOS SIN PREVIO AVISO.

	Fecha	Nombre	Esc:	Nº Plano: 94/6
Dibujado	16-5-2005	C. Zuara	1:50	Código: SOLERA/F14E4
Comprobado				
Sustituye a:	Nº 94/5			
Sustituido por:				
Formato:	DIN-A1			

CIMENTACION SOLERA Y ZAPATAS BASCULA 60 t, 14x3 ELECTRONICA.